0 602 324 201

Issue / Stand 06-11-22

Fig./Abb. 1

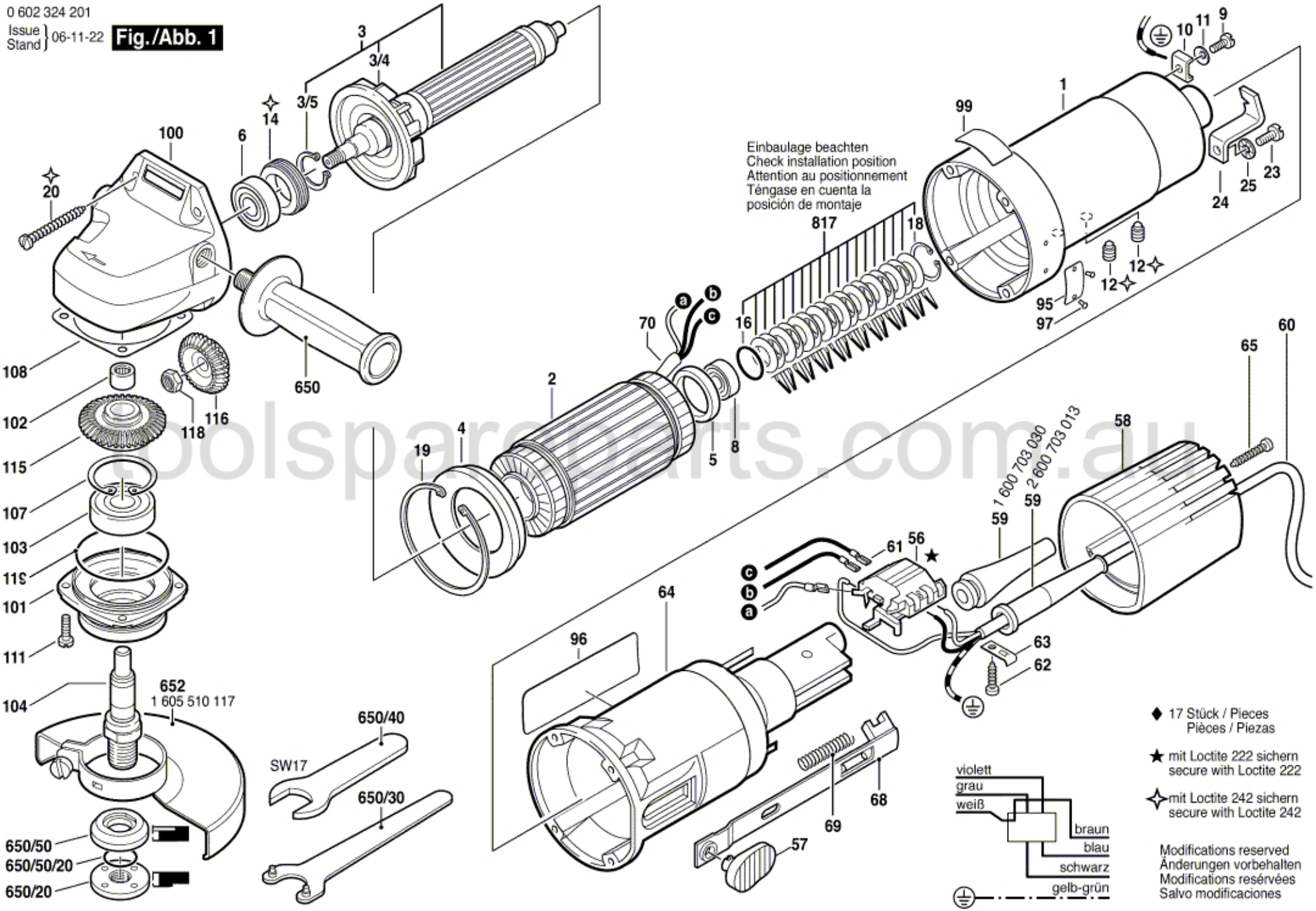

◆ 17 Stück / Pieces
Pièces / Piezas

★ mit Loctite 222 sichern
secure with Loctite 222

✧ mit Loctite 242 sichern
secure with Loctite 242

Modifications reserved
Änderungen vorbehalten
Modifications resérvées
Salvo modificaciones

toolspareparts.com.au